darko LIGHTING

Código: JY02121

Orígen: -

Marca:

Luminaria contemporánea de mesa, con estructura de aluminio y acabado en color negro.

Características Técnicas

LED 18W / 3000K / CRI90 / IP20 / 220-240V / 260VAC

Medidas: 220 x 280mm Altura 510mm

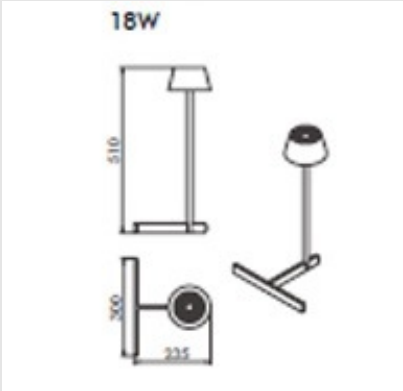

MONTEVIDEO

Tel: (+598) 2711 6198 | Cel: (+598) 92 131 980
Joaquin Nuñez 2868, CP 11300
darkouy@darkolighting.com

PUNTA DEL ESTE

Tel: (+598) 2711 6198 | Cel: (+598) 99 404 059
Calle 20 y 27 (Walmer) - CP 20100
darkopunta@darkolighting.com

www.darkolighting.com